GoXtreme®
PHANTOM 4K

INFORMAZIONI IMPORTANTI

Per garantire il funzionamento ottimale della fotocamera,
si prega di osservare le seguenti importanti informazioni:

Scheda MicroSD

• Assicurarsi che la scheda di memoria sia formattata nella fotocamera prima di utilizzare la scheda per la prima volta (Impostazioni > Formato). Prima della formattazione, assicurarsi che tutti i file della scheda di memoria siano stati sottoposti a backup come file formattati e che i file cancellati non possano essere ripristinati.

• La capacità massima della scheda di memoria supportata è di 64 GB.

L'uso di schede di memoria che superano la capacità massima consigliata può causare errori di file.

• Per ottenere i migliori risultati, si consiglia di utilizzare schede Micro SD di alta qualità classificate Classe 10 con U3 High Speed o superiore.

Assicurarsi che venga utilizzata una scheda di memoria nominale U3 quando si registrano video 4K. L'uso di una scheda con un valore nominale inferiore può presentare problemi di velocità di trasferimento dati a causa delle grandi dimensioni del file che un video 4K produce.

• Il tempo di registrazione dipende dalla risoluzione selezionata.

Ricarica

• Assicurarsi che la fotocamera sia completamente carica prima del primo utilizzo.

• Tenere il dispositivo lontano dalla portata dei bambini durante la ricarica.

• Assicurarsi che la fotocamera sia spenta durante la ricarica. Se la fotocamera si accende automaticamente quando è collegata a una fonte di alimentazione, spegnerla per completare la carica. Una fotocamera collegata all'alimentazione e accesa non si ricarica.

• La fotocamera deve essere ricaricata solo tramite la porta USB di un computer o un adattatore di alimentazione USB con una capacità massima di 1180 mAh.

• Scollegare il cavo USB collegato alla fotocamera prima di utilizzarla.

• La durata della batteria dipende dalla risoluzione, dalle altre impostazioni utilizzate e dalla temperatura esterna - fino a 90 minuti in condizioni ottimali.

Indicazioni di sicurezza:

Avvertenze di sicurezza

⚠ AVVERTENZA: La fotocamera non è adatta a bambini sotto i 36 mesi a causa del pericolo di soffocamento.

⚠ AVVERTENZA: proteggere sempre la fotocamera da cadute, colpi e urti.

- Mantenere una distanza sufficiente da oggetti che generano forti campi magnetici o onde radio, come gli apparecchi elettrici, per evitare che possano danneggiare il prodotto o compromettere la qualità del suono e dell'immagine.
- Conservare l'apparecchio al fresco (a temperatura ambiente) in un luogo asciutto e privo di polvere e non esporre mai il prodotto ad alte temperature o alla luce solare diretta permanente.
- Nel caso improbabile di surriscaldamento, fumo o odori sgradevoli provenienti dall'apparecchio, scollegarlo immediatamente dal cavo di carica e rimuovere la batteria per evitare incendi.

⚠ ATTENZIONE: prima di utilizzare la fotocamera in acqua, assicurarsi che tutti i coperchi e le chiusure della fotocamera e della custodia subacquea siano chiusi e sigillati.

- Dopo averlo usato in acqua salata o clorata, pulire la custodia sotto l'acqua corrente del rubinetto e lasciarla asciugare.
- Al fine di evitare la formazione di condensa all'interno della custodia o dietro l'obiettivo, la fotocamera non deve essere esposta a differenze di temperatura e umidità elevate.
- Dopo l'uso sott'acqua, la custodia deve essere lasciata aperta per evitare la formazione di condensa o di ruggine.

DESCRIZIONE DELLA TELECAMERA

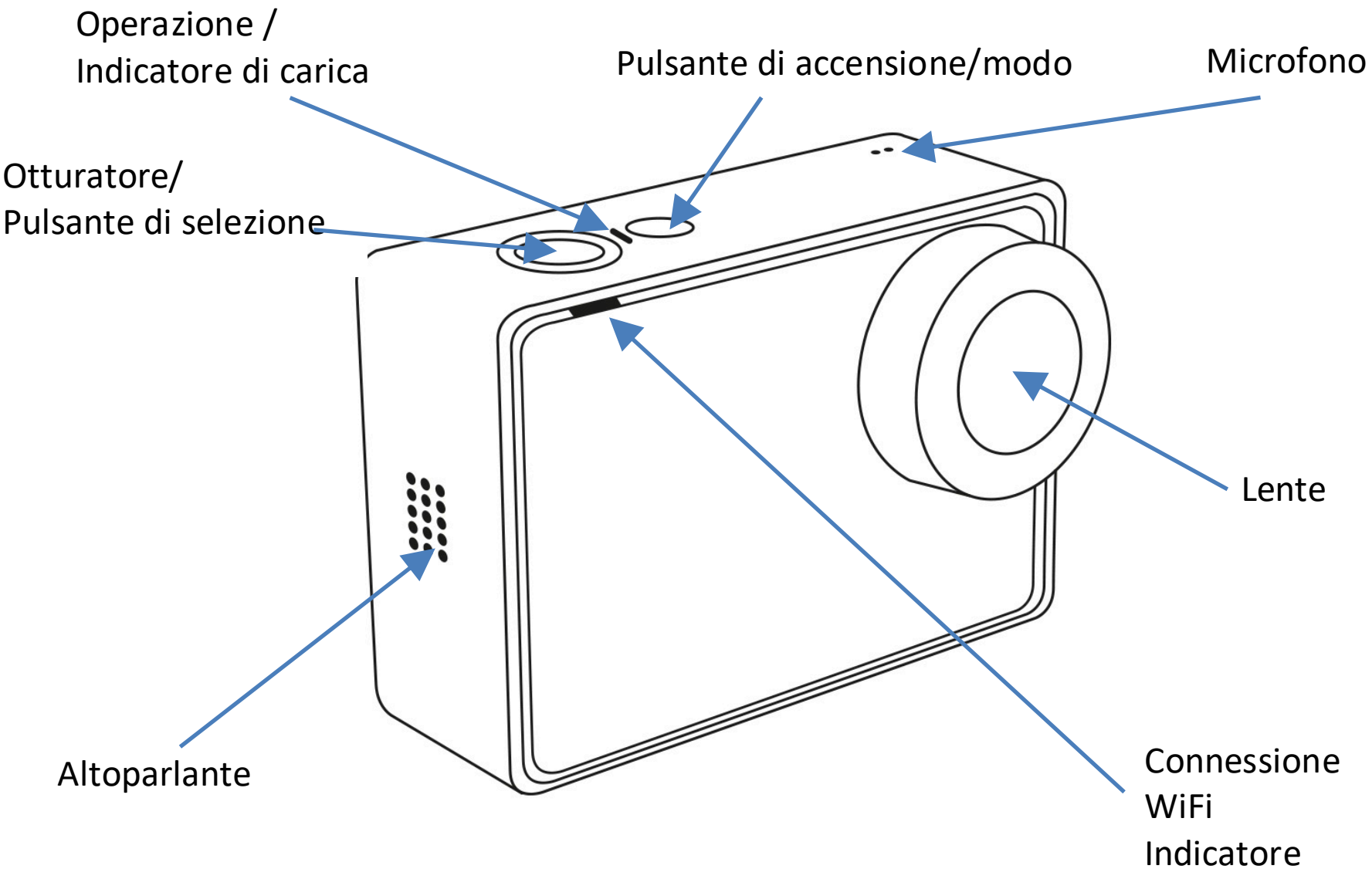

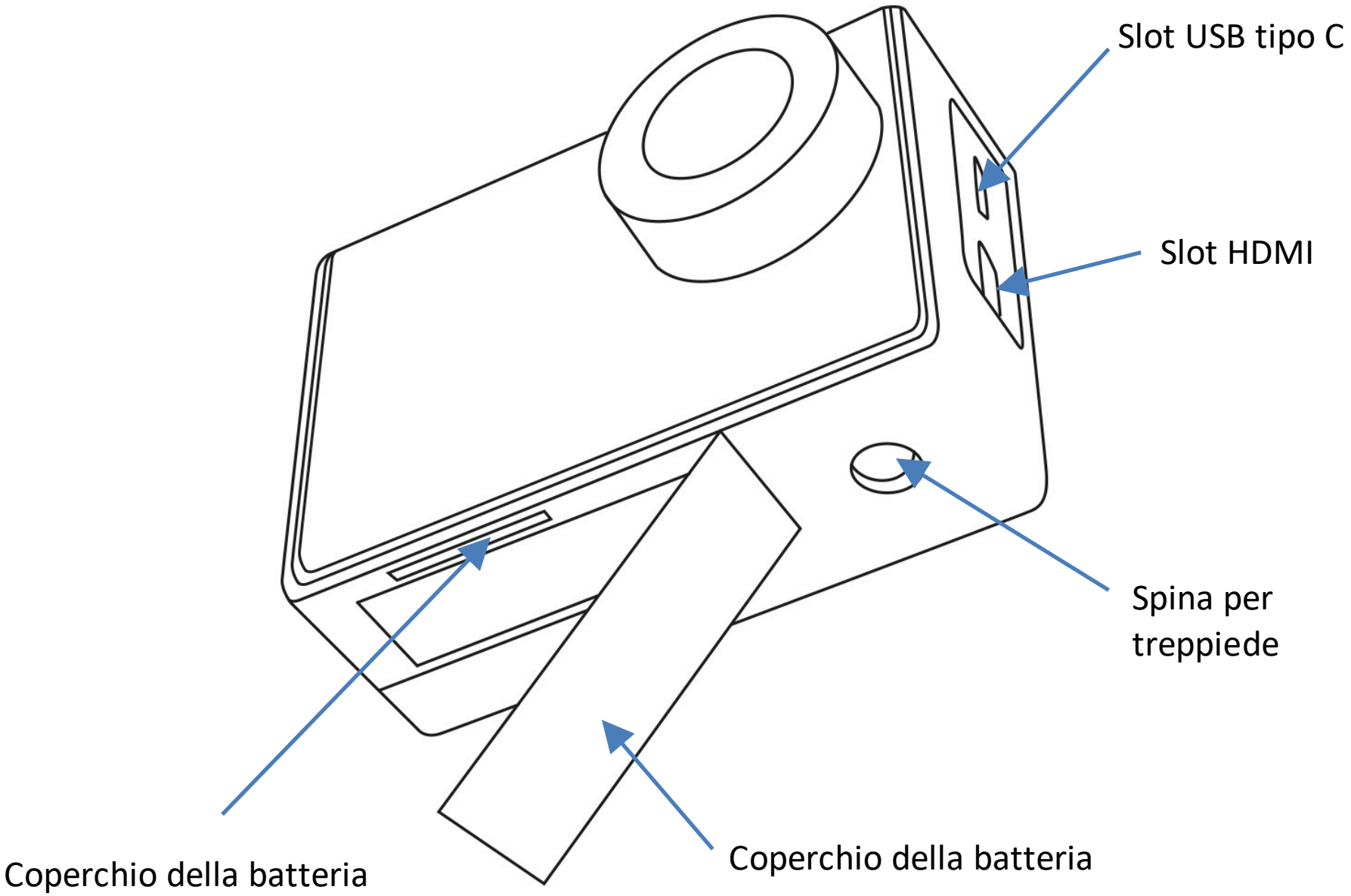
Slot USB tipo C
Slot HDMI
Spina per treppiede
Coperchio della batteria
Coperchio della batteria

FUNZIONAMENTO DELLA TELECAMERA

Installazione e rimozione della batteria

Installare correttamente la batteria nella fotocamera come indicato dai simboli +/- e dalla direzione delle frecce contrassegnate sulla batteria fino a quando non è in posizione.
Alimentazione a batteria: si prega di fare riferimento al simbolo modalità a piena potenza "" e modalità a bassa potenza"".
Rimozione della batteria: aprire il coperchio del vano batterie e rimuovere la batteria.

Ricarica della batteria

Quando si utilizza la action camera per la prima volta, assicurarsi che la batteria sia completamente carica.
Per caricare la batteria: collegare la fotocamera a un computer o all'adattatore di alimentazione TIPO C utilizzando il cavo dati TIPO C (fornito con la confezione).
Durante la carica, il LED di stato rimane rosso. Quando la batteria è piena, l'indicatore si spegne.

Acceso/Spento

Tenere premuto il pulsante di alimentazione per 3-5 secondi per accendere/spegnere la fotocamera.

Commutazione della modalità Video e Immagine fissa
Passare da video a foto premendo brevemente il pulsante di accensione.
Basta scorrere a sinistra o a destra sullo schermo tattile per passare dalla modalità di registrazione video alla modalità di registrazione foto.

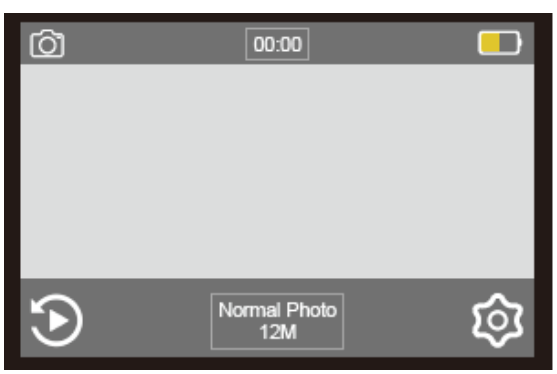

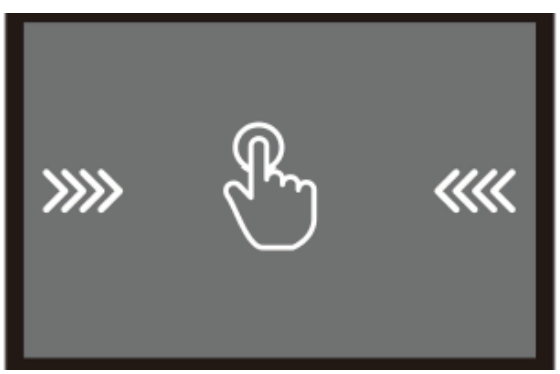

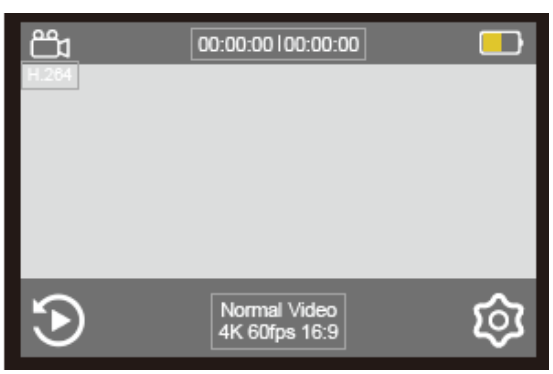

Menu impostazioni generali video/foto

In modalità video o foto, fare clic sull'icona delle impostazioni e accedere all'interfaccia delle impostazioni video/foto.

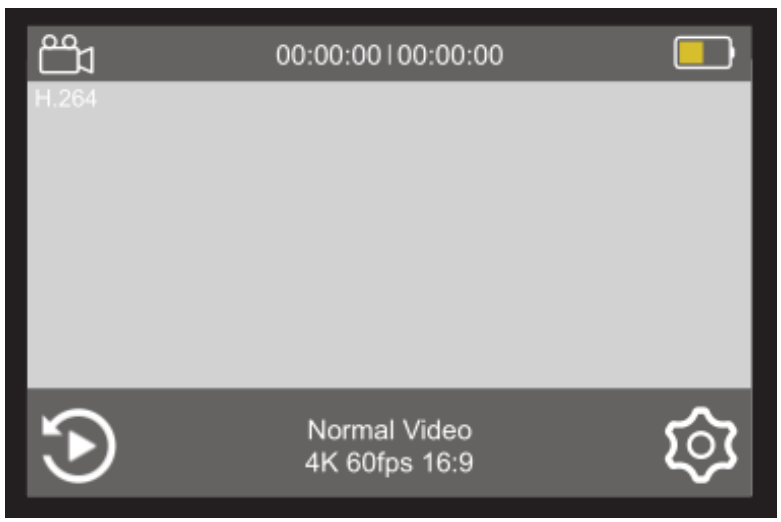

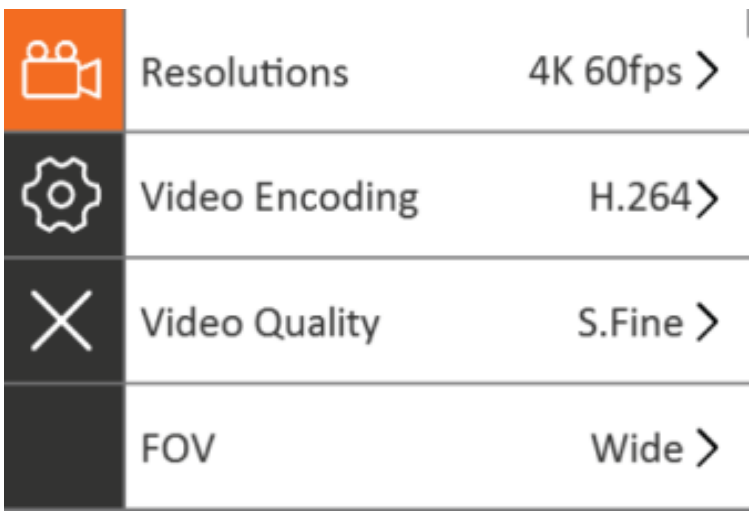

Menu della modalità funzione video e foto

Ci sono 2 opzioni per accedere al menu della modalità di funzionamento video o foto:

1. Usare i pulsanti: In modalità di anteprima video/foto, premere a lungo il pulsante di scatto/selezione per 3 secondi
per accedere al menu della modalità operativa.

2. Operazione tattile:
Basta scorrere verso l'alto sul touch screen per accedere all'interfaccia della modalità operativa.

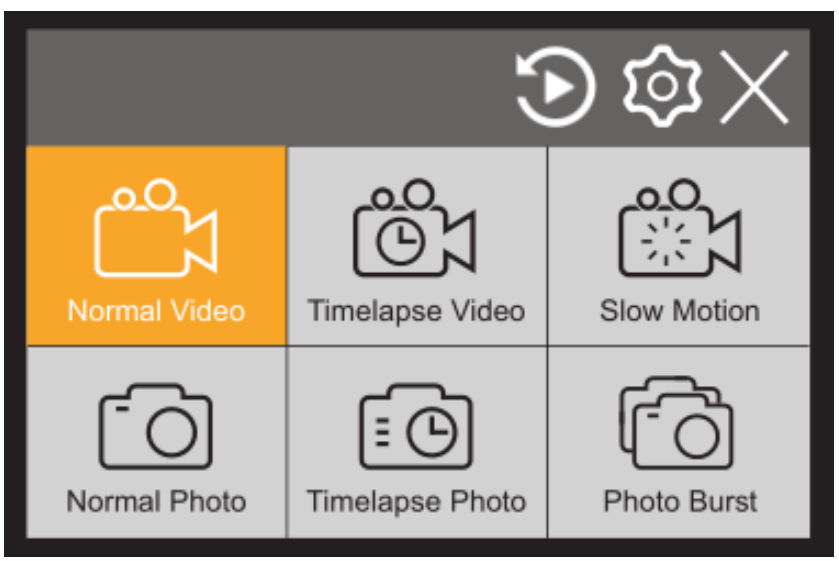

Modalità video standard

Dopo l'accensione della fotocamera, la modalità operativa predefinita della fotocamera è la modalità video standard. Sarà attiva anche l'ultima modalità di funzione video utilizzata.
Toccare il pulsante delle impostazioni video consente di modificare la risoluzione corrente e altre impostazioni video.

Premendo il pulsante "Shutter/Select" si avvia la registrazione video. Durante la registrazione, il LED di stato lampeggia in blu. Premere di nuovo il pulsante di scatto per fermare la registrazione video.

Durante la registrazione, la fotocamera non può eseguire altre operazioni tattili finché non si preme il pulsante per interrompere
la registrazione. Se si desidera eseguire altre operazioni, interrompere prima la registrazione.
Quando la batteria si esaurisce, la fotocamera smette di funzionare e si spegne automaticamente. Tuttavia, prima di spegnerlo, il video registrato dalla fotocamera verrà automaticamente salvato.

Video Time Lapse

Entrare nel menu della modalità operativa e selezionare l'opzione "Time Lapse Video". Quando questa opzione è selezionata, la fotocamera ritorna automaticamente alla schermata di anteprima video. Toccare l'icona "Impostazioni" e scorrere verso il basso fino all'opzione del menu "Timelapse Video" per selezionare l'impostazione dell'intervallo di tempo preferito.

Nota: quando la fotocamera viene riaccesa si avvia nell'ultima modalità utilizzata.

Slow motion/ Movimento Lento

Entrare nel menu della modalità operativa e toccare l'icona della modalità "Slow Camera". Quando questa opzione è selezionata, la fotocamera ritorna automaticamente alla schermata di anteprima video. Toccare l'icona "Impostazioni" e l'opzione "Risoluzione video" per selezionare la risoluzione al rallentatore.

Modo foto

Ci sono 3 opzioni per accedere alla modalità foto

1. Operazione tattile:

Nell'interfaccia di anteprima video, scorrere verso l'alto per accedere al menu della modalità operativa, quindi fare clic sull'icona Foto normale.

2. Basta scorrere a sinistra o a destra sul touchscreen per passare dalla modalità Video alla modalità Foto.

3. Comando a chiave: in modalità video, premere brevemente il pulsante Accensione/Modalità per passare alla normale schermata di anteprima della foto.

Accedi al menu delle impostazioni delle foto e seleziona la risoluzione fotografica preferita.

Premere il pulsante "Otturatore / Seleziona" per scattare una foto e si sente un suono dell'otturatore per confermare che la foto è stata catturata.

Il contatore nella parte superiore dello schermo indica il numero di foto scattate e la capacità residua delle foto, tenendo conto dello stato attuale della scheda di memoria.

Time lapse foto

Entrare nel menu della modalità operativa e toccare l'icona della modalità "Time Lapse Photography", la fotocamera tornerà automaticamente all'interfaccia di anteprima della foto. Fare clic sull'icona "Impostazioni" per accedere al menu delle impostazioni della foto, quindi fare clic sul menu "Photo Time Lapse" per impostare l'intervallo di tempo della foto.

Scoppio di foto

Entrare nel menu della modalità operativa e toccare l'icona della modalità "Photo Burst". Quando questa opzione è selezionata, la fotocamera ritorna automaticamente alla schermata di anteprima della foto.
Fare clic sull'icona "Impostazioni" per accedere al menu delle impostazioni della foto e toccare "Photo Burst" per selezionare le impostazioni preferite.

Scorciatoie di controllo

Scorrere verso il basso per raggiungere un pannello di controllo che consente di attivare facilmente il WiFi o il Bluetooth, bloccare lo schermo o spegnere la fotocamera.

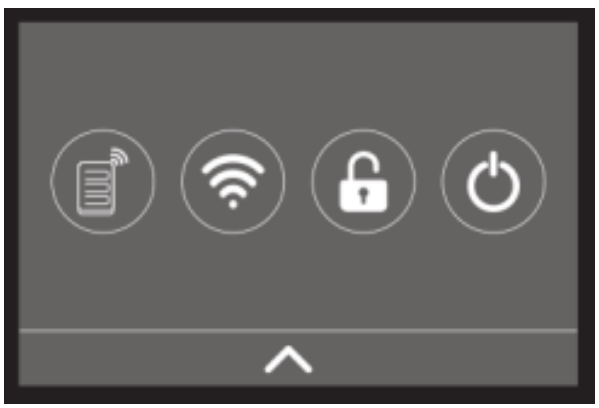

Riproduzione

Se si desidera sfogliare i file video e fotografici della fotocamera, passare alla modalità di riproduzione: nella schermata di anteprima video/foto, fare clic sull'icona di riproduzione per accedere all'interfaccia principale del menu di riproduzione, dove è possibile selezionare i file video o fotografici che si desidera riprodurre.

Connessione WIFI

Prima di utilizzare la funzione WIFI Control, installare l'applicazione GoAction H22 sullo smartphone o sul tablet.
Si prega di notare che il trasferimento di file senza fili utilizzando l'applicazione non è possibile per video con una risoluzione superiore a 1080p. I file con una risoluzione superiore a 1080p sono accessibili solo attraverso il computer utilizzando un lettore di schede.

Come collegare la fotocamera allo smartphone/tablet:

Passo 1: All'interno della telecamera:
- In modalità Video/Foto, fare clic su Impostazioni nell'angolo in basso a destra dello schermo per accedere al menu Impostazioni.

- Quindi toccare il pulsante sul lato sinistro dello schermo nel menu Setup e scorrere verso il basso fino a "WiFi".

- Attivare il WiFi qui.
Viene visualizzato quanto segue: SSID: Phantom_XXXXXXXXXXXXXXXX
e PWD: 1234567890

Lascia la fotocamera in questo modo e prendi il tuo smartphone con te ora.

Passo 2: Sullo smartphone/tablet

- Aprire le impostazioni WiFi del telefono cellulare per selezionare la connessione della telecamera nelle reti wireless disponibili: Phantom_xxxxxxxxxxxxxxxxxxxxxxxxxxxxxxxxxxx.
La password per stabilire la connessione è 12345676787890.

- Uscire dal menu di configurazione WiFi dello smartphone e aprire l'applicazione GoAction H22 APP.

- Nell'applicazione, toccare 'Connect' per collegare la fotocamera e lo smartphone.

Nota: per prolungare la durata della batteria, ricordarsi di spegnere la connessione WiFi dopo l'uso.

Controllo Bluetooth

Per collegare la fotocamera al telecomando:

- Premere il pulsante di accensione del telecomando durante la fase di accensione. 5 secondi per accenderlo.

- In modalità Video/Foto, fare clic su Setup nell'angolo in basso a destra dello schermo per accedere al menu Setup.

- Quindi toccare il pulsante sul lato sinistro dello schermo nel menu Setup e scorrere verso il basso fino a "BT Connection".

- Fare clic su "BT Connection" e poi premere un pulsante qualsiasi del telecomando.

- L'indicatore di alimentazione rimarrà rosso per indicare che il collegamento è stato effettuato correttamente.

Nota

Se la fotocamera dovesse collassare per qualsiasi motivo, reimpostare la fotocamera rimuovendo e reinstallando la batteria.

SPECIFICHE		
Sensore retro		1/2.3” CMOS 12MP
	Pixel effettivi	Appros.. 12 Mega Pixels (4000x 3000)
	Pixel in uscita	Appros. 12.35 Mega Pixels
Lente	Focale fissa	Lente f= 5.03mm
	F No.	F= 2.8
	F.O.V(D)	Appros. 170° 166° (H=121° V=90°)
Schermo tattile		2.35”/5.9cm superficie tattile
Visore	Mirino ottico	No
Esposizione	Controllo	AE programmato
	Compensazione	±2EV (0.33 EV steps) -2.0/-1.0/+0.0/+1.0/2.0
	Equivalente a ISO	Auto, 100, 200, 400, 800, 1600, 3200, 6400
Microfono esterno / MIC esterno		Supporto per l'opzione

Risoluzione video	NTSC: 4K (3840x2160) 60fps/30fps/24fps 16:9 4K (3840x2880) 30fps/24fps 4:3 4K Ultra (3840x2160) 30fps/24fps 2.7K (2704x1520) 60fps/30fps/24fps16:9 2.7K (2704x2016) 60fps/30fps/24fps 4:3 2.7K Ultra (2704x1520) 60fps/30fps/24fps 2.5K (2560x1440) 60fps/30fps/24fps 16:9 1080P (1920x1080)120fps/60fps/30fps/24fps 16:9 1080P Ultra (1920x1080) 60fps/30fps/24fps 720P (1280x720) 240fps/120fps/60fps/30fps/24fps 16:9 PAL: 4K (3840x2160) 50fps/25fps/24fps 16:9 4K (3840x2880) 25fps/24fps 4:3 4K Ultra (3840x2160) 25fps/24fps 2.7K (2704x1520) 50fps/25fps/24fps16:9 2.7K (2704x2016) 50fps/25fps/24fps 4:3 2.7K Ultra (2704x1520) 50fps/25fps/24fps 2.5K (2560x1440) 50fps/25fps/24fps 16:9 1080P (1920x1080)100fps/50fps/25fps/24fps 16:9 1080P Ultra (1920x1080) 50fps/25fps/24fps 720P (1280x720) 200fps/100fps/50fps/25fps/24fps 16:9

Audio	Dotato di microfono e altoparlante
Video morbido / EIS: Riduce al minimo i piccoli movimenti che la tecnologia tradizionale non è in grado di rilevare.	Acceso/Spento (On/Off))
Accoppiamento Bluetooth	Consente di collegare la telecamera al telecomando
BT Auto Open: Attiva automaticamente il Bluetooth all'accensione della fotocamera.	Acceso/Spento (On/Off)

Memoria	Memoria esterna: supporta schede Micro SD fino a 64GB (U3)
HDMI	Supporta 4K
Dimensione immagine	16M（4608x3456 4:3） 14M（4352x3264 4:3） 12M （4000x3000 4:3） 8M（3840x2160 16:9） 5M（2560x1920 4:3） 3M（2048x1536 4:3）
Campo visivo (FOV): Indica l'ampiezza del campo visivo catturato dal sensore della telecamera.	Larghezza/Medio/basso

Auto Low Light: Per ottenere i migliori risultati in ambienti poco luminosi.	Acceso/Spento (On/Off)
Rilevamento del movimento: Consente alla telecamera di avviare automaticamente la registrazione dopo aver rilevato il movimento.	Acceso/Spento (On/Off)
Doppio file: Phantom può creare due file per un video, uno grande (il nome del file termina in AA) e uno piccolo (il nome del file termina in AB). Quando si desidera guardare i video utilizzando la fotocamera (o il telefono), il file più piccolo viene riprodotto per una riproduzione più fluida.	Acceso/Spento (On/Off)
Auto DVR: Quando la funzione DVR è attivata, la modalità automatica DVR consentirà alla telecamera di avviare automaticamente la registrazione quando rileva l'alimentazione.	Acceso/Spento (On/Off)
Ritardo di disconnessione: Quando la videocamera è in modalità Auto DVR e il Delay Off è acceso, mantiene la registrazione della videocamera anche durante una collisione o dopo un incidente quando l'alimentazione è stata scollegata.	Acceso/Spento (On/Off)

Volume del microfono: Regola il volume di registrazione da 0% a 100%.	Acceso (Off), 50%, 60%, 70%, 80%, 90%, 100%
Nitidezza: Determina la quantità di dettagli che il sistema di « imaging » riprodurrà.	Forte, Normale, Morbido
Modalità scena: Applica modalità di esposizione preimpostate ottimizzate per scene specifiche	Scene multiple
Modalità effetti: Applicare diversi filtri per effetti speciali.	Supporta diverse modalità
Misurazioni: Cattura immagini migliori in modo più coerente regolando la sensibilità alla luce delle diverse sorgenti.	Centro, multiplo, puntuale,
Fotografia time-lapse: Phantom scatta foto a intervalli prestabiliti.	Acceso (On), /1Seconds /2 Seconds / 5 Seconds / 10 Seconds / 30 Seconds / 60 Seconds
Timer foto/autoscattore: Imposta un timer di ritardo per le foto proprie o di gruppo.	Acceso (On), /3 Seconds / 5 Seconds / 10 Seconds / 30 Seconds / 60 Seconds
Ora dell'otturatore: Conosciuto anche come Esposizione Lunga	Intervalli di tempo multipli
RAW foto: Phantom produrrà la stessa foto in formato JPG e RAW.	Acceso/Spento (On/Off)

EV: Determina l'aspetto luminoso o scuro di un'immagine.	-2----0------+2
ISO: Regola il livello di sensibilità della fotocamera alla luce disponibile. Più basso è l'ISO, meno sensibile è l'ISO, più alta è la sensibilità della fotocamera**.**	Auto, 100, 200, 400, 800, 1600,3200,6400，MAX200,MAX400,MAX800,MAX1600,MAX3200,MAX6400
Correzione della distorsione: Conosciuto anche come regolazione degli occhi di pesce. Attenua l'effetto fisheye e regola la distorsione grandangolare.	Acceso/Spento (On/Off)
Ruotare l'immagine: Ruota lo schermo di 180 gradi .	Acceso/Spento (On/Off)
Cattura rapida: Consente alla fotocamera di avviare automaticamente la registrazione quando viene accesa.	Acceso/Spento (On/Off)
Dzoom/Zoom: Conosciuto anche come zoom digitale	Acceso/Spento (On/Off)
Visualizzazione della griglia: Mette una griglia 3x3 sullo schermo.	Acceso/Spento (On/Off)
Modo TV	Funziona con le configurazioni NTSC e PAL.
Spegnimento automatico: Imposta un timer che consente alla fotocamera di spegnersi automaticamente.	Spento (Off), /3Min/5Min/10Min

Salvaschermo: Impostare un intervallo di tempo per spegnere automaticamente il display della fotocamera e risparmiare la carica della batteria.	Spento (Off), / 30 Sec / 1 Min / 2Min/3Min/5Min/10Min.
Frequenza della luce: Impedisce lo sfarfallio del video sotto diverse sorgenti luminose grazie a due diverse impostazioni di frequenza integrate.	Auto, 50HZ, 60HZ
Stato LED： Accende o spegne la spia LED di stato.	Acceso/Spento (On/Off)
WiFi LED: Accende o spegna la spia LED WiFi.	Acceso/Spento (On/Off)
Beep: Attiva o disattiva il suono dei segnali acustici dei pulsanti.	Acceso/Spento (On/Off)
SSID WiFi	Phantom_xxxxxx
Password WiFi	1234567890
Lingua	Molteplici lingue
Interfaccia	Ricarica/trasferimento file
Batteria	Batteria ricaricabile agli ioni di litio 1180mAH
Dimensioni	L: 66xW:42xH:23.5mm (senza obiettivo)

DICHIARAZIONE DI CONFORMITÀ

Il produttore dichiara che il marchio CE è stato apposto sul prodotto GoXtreme Phantom 4K in conformità ai requisiti essenziali e alle altre disposizioni pertinenti delle seguenti direttive europee:

2014/53/UE

2011/65/CE RoHs

2014/30/EU EMV

2012/19/EC WEEE

La dichiarazione di conformità può essere scaricata qui:
https://www.easypix.info/download/pdf/doc_goxtreme_phantom.pdf

Smaltire l'imballaggio

Separare i materiali di imballaggio. Aggiungere cartone e cartone alla carta da macero, i fogli devono essere riciclati.

Smaltimento dei rifiuti di apparecchiature elettriche ed elettroniche e/o batterie da parte dei consumatori domestici nell'Unione Europea.

Questo simbolo sul prodotto o sulla confezione indica che il prodotto non deve essere smaltito insieme ai rifiuti domestici. I rifiuti di apparecchiature e/o batterie/accumulatori devono essere restituiti agli appositi punti di raccolta per il riciclaggio di apparecchiature elettriche ed elettroniche e/o batterie/accumulatori. Per ulteriori informazioni sul riciclaggio di queste apparecchiature e/o batterie, contattare l'amministrazione locale, il negozio dove è stata acquistata

l'apparecchiatura o un'azienda di smaltimento rifiuti. Il riciclaggio dei materiali aiuta a preservare le risorse naturali e garantisce un modo sicuro di riciclare per la salute umana e l'ambiente.

Tradotto con www.DeepL.com/Translator (versione gratuita)

Avviso sulla batteria

- Non smontare o urtare la batteria. Fare attenzione a non cortocircuitare la batteria. Non esporre la batteria a temperature elevate. Non utilizzare la batteria se perde o si espande.
- Caricare sempre attraverso il sistema. Se la batteria viene sostituita con una di tipo sbagliato, sussiste il rischio di esplosione.
- Tenere la batteria fuori dalla portata dei bambini.
- Le batterie possono esplodere se esposte al fuoco. Non smaltire mai le batterie nel fuoco.
- Smaltire le batterie usate in conformità con le normative locali.
- Prima di smaltire l'apparecchio, la batteria deve essere rimossa e smaltita separatamente.

Avvertenza per le piccole parti

La fotocamera non è adatta a bambini al di sotto dei 3 anni a causa del rischio di soffocamento.

Made in China / Only for EU

LIFESTYLE ELECTRONICS